平成26年度　北海道学生テニストーナメント大会

男子シングルス

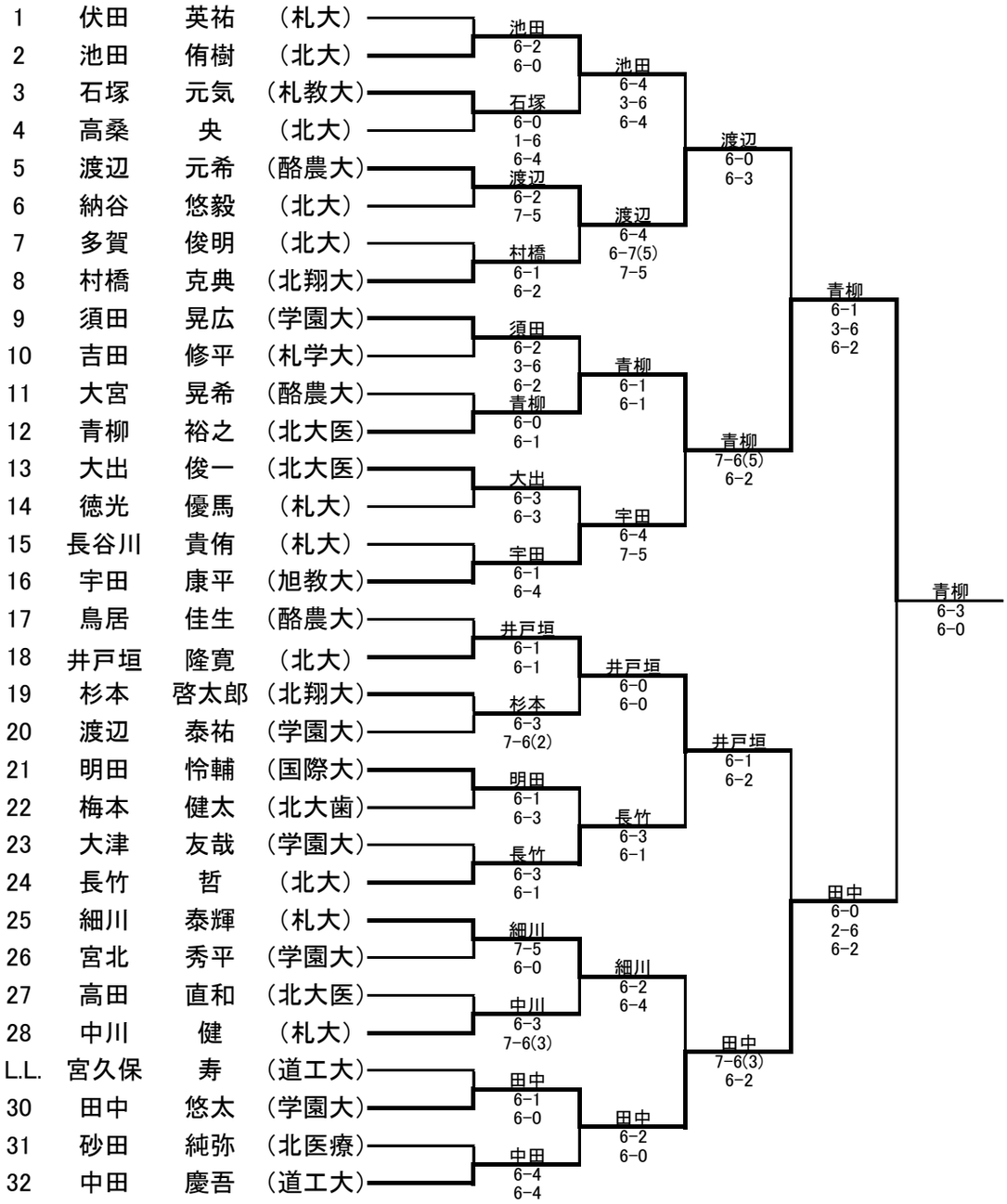

シード順位

1	伏田	英祐	（札大）	6	鈴木	慶介	（北大）
2	真名井	響	（国際大）	7	薮中	利直	（学園大）
3	平岡	世理隆	（北翔大）	8	鳥居	佳生	（酪農大）
4	中田	慶吾	（道工大）	9	竹ノ内	昌樹	（樽商大）
5	宇田	康平	（旭教大）	10	柴田	幸之介	（北大）

29　菊地　浩太　（北大）　→　L.L.　宮久保　寿　（道工大）

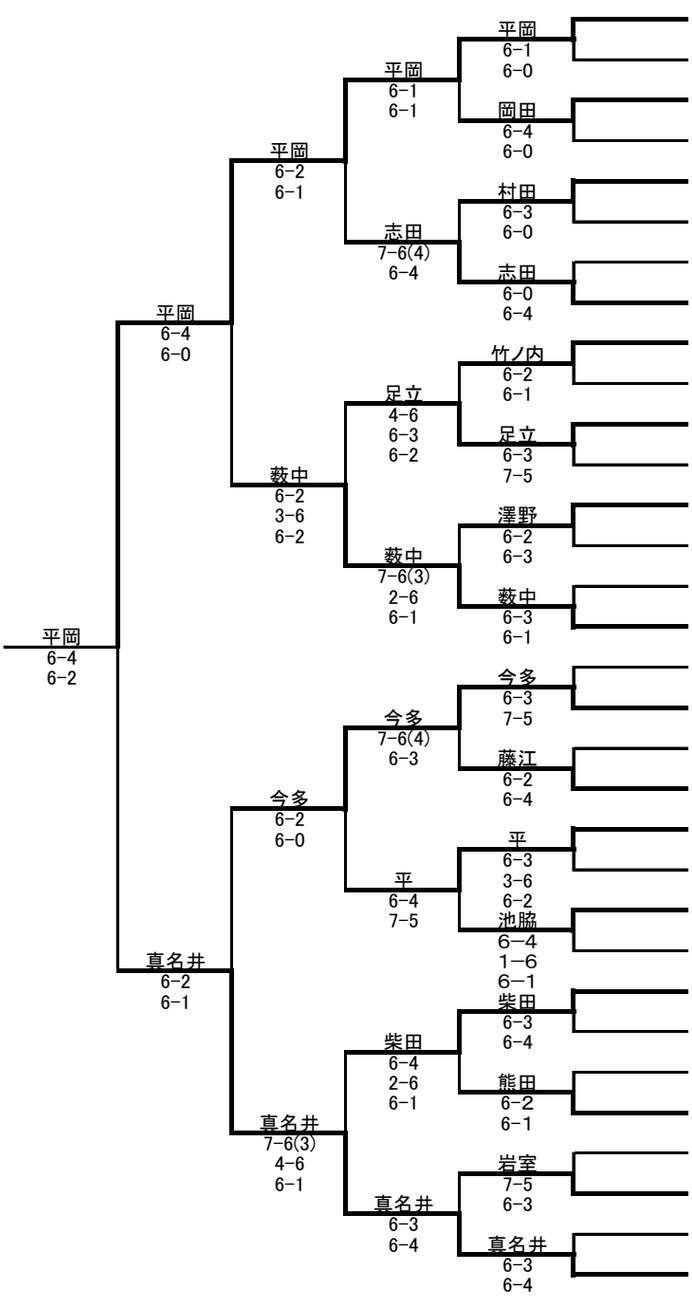

33	平岡	世理隆	（北翔大）
34	下坪	達人	（北医療）
35	岡田	雅也	（情報大）
36	田原	就	（北大医）
37	村田	拓陸	（北大）
38	富田	祐輔	（東海大）
39	今津	卓弥	（学園大）
40	志田	朋哉	（室工大）
41	竹ノ内	昌樹	（樽商大）
42	大江	凌之	（学園大）
43	足立	雄大	（学園大）
44	大沼	綾	（室工大）
45	澤野	晋之介	（旭医大）
46	若山	巧眞	（北星大）
47	大坪	駿介	（北大医）
48	薮中	利直	（学園大）
49	鈴木	慶介	（北大）
50	今多	将	（北大歯）
51	山本	将志郎	（北大）
52	藤江	裕貴	（札医大）
53	平	寛人	（酪農大）
54	岩田	至叡	（北大）
55	池脇	利哉	（学園大）
56	安藤	龍汰	（北大歯）
57	柴田	幸之介	（北大）
58	齊藤	駿太	（北医療）
59	吉岡	大哉	（国際大）
60	熊田	敬仁	（北翔大）
61	庭野	陽樹	（北大医）
62	岩室	宏樹	（北医療）
63	古川	大樹	（室工大）
64	真名井	響	（国際大）

青柳裕之（北大医） ―― 平岡世理隆(北翔大)
６－１
６－３

	志田	朋哉	（室工大）
12	村橋	克典	（北翔大）
	細川	泰輝	（札大）
14	長竹	哲	（北大）
	須田	晃広	（学園大）
16	安藤	龍汰	（北大歯）
	中川	健	（札大）